CLÉS DE VOÛTE

Clé de voûte D6ML699

Clé de voûte en polystyrène, prête à poser et à peindre.

POLYSTYRÈNE EPS 100 ENDUIT POLYMÈRE-QUARTZ **COMPORTEMENT AU FEU AUTO-EXTINGUIBLE**

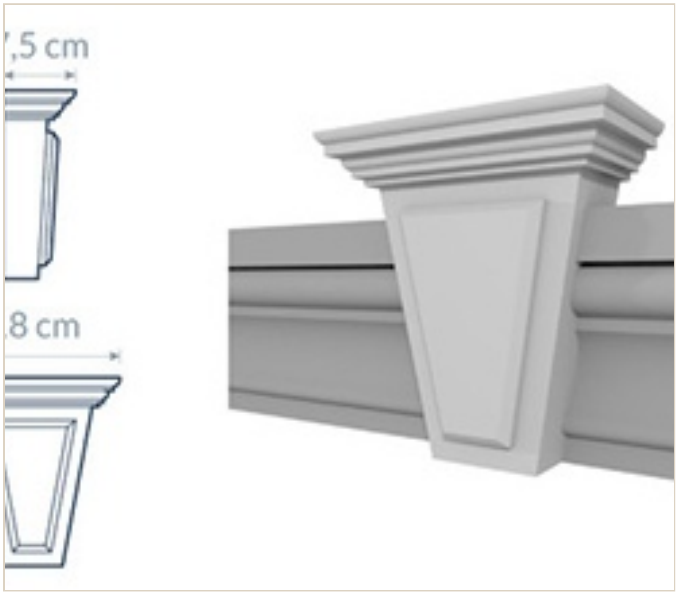

IDENTIFICATION

Référence Dartank	**D6ML699**
EAN Dartank	**3701839315330**
Matériau	**Polystyrène EPS 100 enduit polymère-quartz**
Unité de vente	**Pièce**

PRÉSENTATION

Présentation

Ces éléments de façade associent un cœur en polystyrène expansé durci, léger et auto-extinguible, à une masse de protection polymère-acrylique chargée de quartz appliquée en usine. Collés sur enduit ou sur isolation par l'extérieur puis peints, ils recréent corniches, bandeaux, encadrements de fenêtre, clés de voûte, appuis et ornements.

POINTS FORTS

01
Léger
Cœur en polystyrène expansé : manutention et collage sans structure porteuse.

02
Protégé
Masse polymère-acrylique chargée de quartz, élastique et dure, appliquée en usine.

03
Prêt à peindre
Se peint avec une peinture de façade élastique acrylique ou siliconée, dans la teinte de votre choix.

04
Compatible ITE
Se colle sur enduit ou sur isolation thermique par l'extérieur à enduit mince.

05
Modulable
Se découpe et s'assemble sur chantier pour corniches, bandeaux, encadrements et angles.

06
Patrimoine
Restitue les modénatures classiques ou contemporaines sans maçonnerie lourde.

LE MATÉRIAU

Polystyrène EPS 100 enduit polymère-quartz

Moulures, corniches, encadrements, clés de voûte, appuis, chaînages et ornements de façade : cœur EPS durci protégé en usine par une masse polymère-acrylique chargée de quartz, prêts à coller et à peindre.

Composition	**Cœur EPS durci, revêtement polymère-acrylique à charge de quartz**
Masse volumique	**≤ 18 kg/m³**
Longueurs standard	**120 / 160 / 200 / 240 cm**

CŒUR

Polystyrène expansé EPS 100 (cœur)

Cœur en polystyrène expansé durci, auto-extinguible, de masse volumique jusqu'à 18 kg/m³.

Masse volumique	**≤ 18 kg/m³**

REVÊTEMENT

Revêtement polymère-acrylique à charge de quartz

Masse de protection à base de résines polymère-acryliques additionnée de granulats de quartz, appliquée en usine sur le cœur EPS ; élastique et dure.

Composition	**Résines polymère-acryliques et granulats de quartz**

PERFORMANCES ET RÉSULTATS D'ESSAIS

Caractéristique	Norme	Résultat
Classe de polystyrène expansé	EN 13163	**EPS 100 / EPS 70**
Comportement au feu		**Auto-extinguible**
Résistance aux intempéries		**Résistant aux intempéries**
Tolérance sur la longueur		**± 1 cm**
Substances dangereuses		**Non toxique (valeur déclarée)**
Classe de polystyrène expansé	EN 13163	**EPS 100 / EPS 70**
Comportement au feu		**Auto-extinguible**

DOCUMENTS TECHNIQUES

BIM
Fichiers BIM/CAO DWG · DXF · OBJ
Sur demande

NOTICE
Notice de pose des éléments de façade
Sur demande

MISE EN ŒUVRE

Mise en œuvre

1. **Température** De +5 °C à +30 °C, par temps sec.
2. **1. Support** Préparer le support selon les exigences indiquées sur la colle.
3. **2. Calepinage** Mesurer, découper et présenter les profils sur la façade.
4. **3. Collage** Coller au support et entre eux avec une mousse-colle polyuréthane basse pression pour EPS ou une colle élastique d'armature ; soutenir provisoirement les éléments lourds (tasseaux, pointes, étais) jusqu'à prise.
5. **4. Joints** Laisser 0,5 à 0,8 cm entre profils, encollés avec une colle-mastic élastique ; joints de dilatation tous les 10 à 15 m pour les corniches de plus de 20 cm de haut.
6. **5. Étanchéité** Après durcissement de la colle, sceller au mastic les arêtes en contact avec le mur, surtout en partie haute horizontale, pour éviter les infiltrations et coulures.
7. **6. Rebouchage** Dépoussiérer les joints, appliquer le primaire uniquement dans les joints, puis la masse de réparation ; poncer après 6 à 8 h et appliquer une seconde passe.
8. **7. Peinture** Sur surface propre, sèche et dépoussiérée, attendre au moins 12 h par temps humide ; peinture de façade élastique uniquement ; ne pas peindre un élément humide.

Stockage

- **Conditions** À plat, sur surface plane, à l'intérieur et au sec jusqu'à la pose ; à l'écart des radiateurs et du plein soleil.
- **Empilage** Ne pas charger les profils empilés : risque de déformation ou de collage entre eux.
- **Primaire et masse de réparation** Entre +5 °C et +30 °C, 6 mois en emballage d'origine fermé.

AVERTISSEMENT

- **Peintures** Peintures silicatées et solvantées interdites ; éviter les teintes de HBW inférieur à 30.
- **Produits associés** L'emploi de colles, mastics ou peintures non adaptés peut provoquer fissures, rayures ou cloques ; respecter les fiches techniques des produits utilisés.

Document non contractuel. Les valeurs sont données à titre indicatif ; les documents officiels sont fournis sur demande.