FENSTERLEISTEN

D8ML379-Fassadenprofil

Fassadenprofil – Formteil aus Polystyrol, einbau- und lackierfertig.

EPS 100 MIT POLYMER-QUARZ-BESCHICHTUNG | POLYSTYRÈNE

VERHALTEN IM BRANDFALL SELBSTVERLÖSCHEND

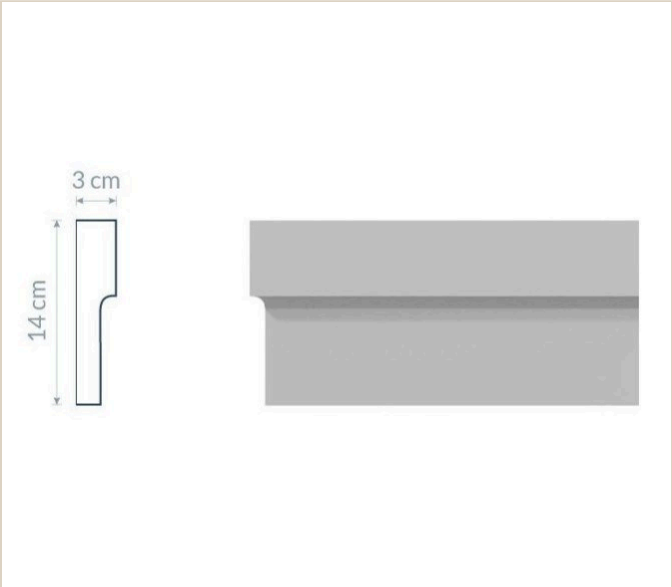

IDENTIFIKATION

Dartank-Artikelnummer	**D8ML379**
Dartank-EAN	**3701839306383**
Material	**EPS 100 mit Polymer-Quarz-Beschichtung**
Verkaufseinheit	**Laufender Meter**

ÜBERBLICK

Beschreibung

Diese Fassadenelemente kombinieren einen leichten, selbstverlöschenden gehärteten EPS-Kern mit einer werkseitig aufgebrachten, quarzgefüllten Polymer-Acryl-Schutzmasse. Auf Putz oder WDVS geklebt und gestrichen, bilden sie Gesimse, Faschen, Fensterumrahmungen, Schlusssteine, Fensterbänke und Ornamente nach.

VORTEILE

01
Leicht

EPS-Kern: einfache Handhabung und Verklebung ohne Unterkonstruktion.

02
Geschützt

Elastische, harte, quarzgefüllte Polymer-Acrylmasse, werkseitig aufgetragen.

03
Streichfertig

Mit elastischer Acryl- oder Silikon-Fassadenfarbe im Wunschfarbton streichbar.

04
WDVS-geeignet

Verklebung auf Putz oder auf Wärmedämm-Verbundsystem mit Dünnputz.

05
Vielseitig

Vor Ort zuschneidbar und kombinierbar für Gesimse, Faschen, Umrahmungen und Ecken.

06
Klassische Optik

Gibt klassische oder moderne Fassadengliederungen ohne schweres Mauerwerk wieder.

PRODUKTEIGENSCHAFTEN

Material	**Polystyrène**

DAS MATERIAL

EPS 100 mit Polymer-Quarz-Beschichtung

Fassadenprofile, Gesimse, Umrahmungen, Schlusssteine, Fensterbänke, Eckquader und Ornamente: gehärteter EPS-Kern, werkseitig mit quarzgefüllter Polymer-Acrylmasse geschützt, kleb- und streichfertig.

Zusammensetzung	**Gehärteter EPS-Kern, Polymer-Acryl-Beschichtung mit Quarz**
Rohdichte	**≤ 18 kg/m³**
Standardlängen	**120 / 160 / 200 / 240 cm**

KERN

EPS 100 Polystyrol-Hartschaum (Kern)

Gehärteter, selbstverlöschender EPS-Kern mit einer Rohdichte bis 18 kg/m³.

Rohdichte	**≤ 18 kg/m³**

DECKSCHICHT

Polymer-Acryl-Beschichtung mit Quarzfüllstoff

Schutzmasse auf Basis von Polymer-Acrylharzen mit Quarzzuschlag, werkseitig auf den EPS-Kern aufgetragen; elastisch und hart.

Zusammensetzung	**Polymer-Acrylharze und Quarzzuschlag**

LEISTUNGEN UND PRÜFERGEBNISSE

Eigenschaft	Norm	Ergebnis
EPS-Klasse	EN 13163	**EPS 100 / EPS 70**
Verhalten im Brandfall		**Selbstverlöschend**
Witterungsbeständigkeit		**Witterungsbeständig**

Eigenschaft	Norm	Ergebnis
Längentoleranz		**± 1 cm**
Gefährliche Stoffe		**Ungiftig (Herstellerangabe)**
EPS-Klasse	EN 13163	**EPS 100 / EPS 70**
Verhalten im Brandfall		**Selbstverlöschend**

TECHNISCHE DOKUMENTE

BIM
Fichiers BIM/CAO DWG · DXF · OBJ
Auf Anfrage

NOTICE
Notice de pose des éléments de façade
Auf Anfrage

VERARBEITUNG

Verarbeitung

1. **Temperatur** Von +5 °C bis +30 °C, bei trockenem Wetter.
2. **1. Untergrund** Untergrund gemäß den Vorgaben des Klebstoffherstellers vorbereiten.
3. **2. Einteilung** Profile aufmessen, zuschneiden und an der Fassade anhalten.
4. **3. Verklebung** Mit PU-Niederdruck-Klebeschaum für EPS oder elastischem Armierungskleber an Untergrund und untereinander verkleben; schwere Elemente bis zum Abbinden provisorisch abstützen.
5. **4. Fugen** 0,5–0,8 cm Abstand zwischen den Profilen, mit elastischem Klebdichtstoff; Dehnfugen alle 10–15 m bei Gesimsen über 20 cm Höhe.
6. **5. Abdichtung** Nach Aushärtung des Klebers die Anschlusskanten zur Wand, besonders oben waagerecht, abdichten, um Wassereintritt und Schlieren zu vermeiden.
7. **6. Verspachteln** Fugen entstauben, Grundierung nur in die Fugen, dann Reparaturmasse; nach 6–8 h schleifen und zweite Lage auftragen.
8. **7. Anstrich** Auf sauberer, trockener, staubfreier Fläche; bei feuchtem Wetter mind. 12 h warten; nur elastische Fassadenfarbe; feuchte Elemente nicht streichen.

Lagerung

- **Bedingungen** Flach, auf ebener Fläche, innen und trocken bis zur Montage; fern von Heizkörpern und direkter Sonne.
- **Stapelung** Gestapelte Profile nicht belasten: Gefahr von Verformung oder Verkleben.
- **Grundierung und Reparaturmasse** Zwischen +5 °C und +30 °C, 6 Monate in ungeöffneter Originalverpackung.

MENGEN

ABMESSUNGEN

ABMESSUNG
1,20 m
1,60 m
2,00 m
2,40 m

WARNHINWEIS

- **Farben** Silikat- und lösemittelhaltige Farben verboten; Farbtöne mit HBW unter 30 vermeiden.
- **Systemprodukte** Ungeeignete Kleber, Dichtstoffe oder Farben können Risse, Kratzer oder Blasen verursachen; technische Merkblätter beachten.

Unverbindliches Dokument. Die Werte sind Richtwerte; offizielle Dokumente erhalten Sie auf Anfrage.