MOLDURAS PARA VENTANAS

Perfil de fachada D8ML379

Perfil de fachada — Moldura de poliestireno, listo para instalar y pintar.

POLIESTIRENO EPS 100 CON REVESTIMIENTO POLÍMERO-CUARZO **POLYSTYRÈNE**

COMPORTAMIENTO AL FUEGO AUTOEXTINGUIBLE

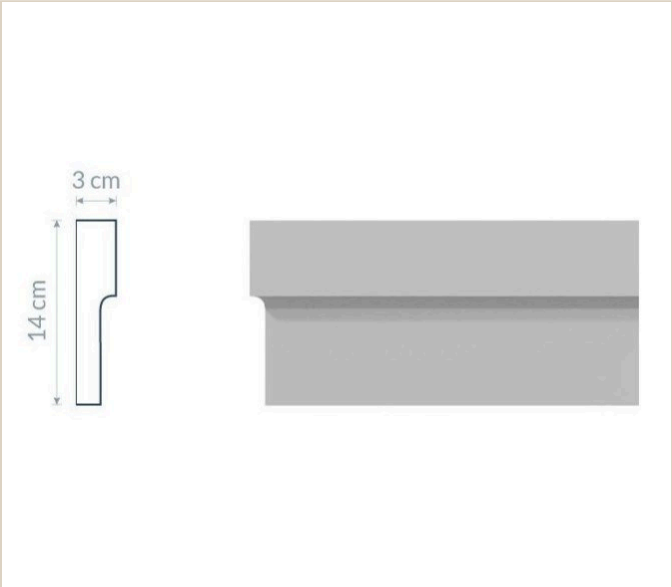

IDENTIFICACIÓN

Referencia Dartank	**D8ML379**
EAN Dartank	**3701839306383**
Material	**Poliestireno EPS 100 con revestimiento polímero-cuarzo**
Unidad de venta	**Metro lineal**

PRESENTACIÓN

Presentación

Estos elementos de fachada combinan un núcleo de poliestireno expandido endurecido, ligero y autoextinguible, con una masa protectora polímero-acrílica con cuarzo aplicada en fábrica. Pegados sobre enlucido o aislamiento exterior y luego pintados, recrean cornisas, impostas, recercados, claves, alféizares y ornamentos.

PUNTOS FUERTES

01
Ligero

Núcleo de poliestireno expandido: manipulación y pegado sin estructura portante.

02
Protegido

Masa polímero-acrílica con cuarzo, elástica y dura, aplicada en fábrica.

03
Listo para pintar

Se pinta con pintura de fachada elástica acrílica o de silicona, en el color que elija.

04
Compatible con SATE

Se pega sobre enlucido o sobre aislamiento térmico exterior con revoco fino.

05
Modulable

Se corta y ensambla en obra para cornisas, impostas, recercados y esquinas.

06
Patrimonio

Reproduce molduras clásicas o contemporáneas sin albañilería pesada.

CARACTERÍSTICAS DEL PRODUCTO

Material	**Polystyrène**

EL MATERIAL

Poliestireno EPS 100 con revestimiento polímero-cuarzo

Molduras, cornisas, recercados, claves, alféizares, esquineras y ornamentos de fachada: núcleo EPS endurecido protegido en fábrica con una masa polímero-acrílica con cuarzo, listos para pegar y pintar.

Composición	**Núcleo EPS endurecido, revestimiento polímero-acrílico con cuarzo**
Densidad	**≤ 18 kg/m³**
Longitudes estándar	**120 / 160 / 200 / 240 cm**

NÚCLEO

Poliestireno expandido EPS 100 (núcleo)

Núcleo de poliestireno expandido endurecido, autoextinguible, con densidad de hasta 18 kg/m³.

Densidad	**≤ 18 kg/m³**

REVESTIMIENTO

Revestimiento polímero-acrílico con carga de cuarzo

Masa protectora a base de resinas polímero-acrílicas con árido de cuarzo, aplicada en fábrica sobre el núcleo EPS; elástica y dura.

Composición	**Resinas polímero-acrílicas y árido de cuarzo**

PRESTACIONES Y RESULTADOS DE ENSAYOS

Característica	Norma	Resultado
Clase de poliestireno expandido	EN 13163	**EPS 100 / EPS 70**
Comportamiento al fuego		**Autoextinguible**
Resistencia a la intemperie		**Resistente a la intemperie**

Característica	Norma	Resultado
Tolerancia de longitud		**± 1 cm**
Sustancias peligrosas		**No tóxico (declaración del fabricante)**
Clase de poliestireno expandido	EN 13163	**EPS 100 / EPS 70**
Comportamiento al fuego		**Autoextinguible**

DOCUMENTOS TÉCNICOS

BIM
Fichiers BIM/CAO DWG · DXF · OBJ
Bajo petición

NOTICE
Notice de pose des éléments de façade
Bajo petición

PUESTA EN OBRA

Instalación

1. **Temperatura** De +5 °C a +30 °C, con tiempo seco.
2. **1. Soporte** Preparar el soporte según las exigencias del fabricante del adhesivo.
3. **2. Replanteo** Medir, cortar y presentar los perfiles en la fachada.
4. **3. Pegado** Pegar al soporte y entre sí con espuma adhesiva de poliuretano de baja presión para EPS o adhesivo elástico de armado; apuntalar provisionalmente los elementos pesados hasta el fraguado.
5. **4. Juntas** Dejar 0,5–0,8 cm entre perfiles, pegados con adhesivo-sellador elástico; juntas de dilatación cada 10–15 m en cornisas de más de 20 cm de altura.
6. **5. Estanqueidad** Una vez endurecido el adhesivo, sellar los cantos en contacto con el muro, sobre todo los horizontales superiores, para evitar filtraciones y chorreones.
7. **6. Relleno** Limpiar el polvo de las juntas, aplicar imprimación solo en las juntas y después la masa de reparación; lijar a las 6–8 h y dar una segunda mano.
8. **7. Pintura** Sobre superficie limpia, seca y sin polvo; esperar al menos 12 h con tiempo húmedo; solo pintura de fachada elástica; no pintar elementos húmedos.

Almacenamiento

- **Condiciones** En plano, sobre superficie nivelada, en interior y en seco hasta la instalación; lejos de radiadores y del sol directo.
- **Apilado** No cargar los perfiles apilados: riesgo de deformación o de que se peguen.
- **Imprimación y masa de reparación** Entre +5 °C y +30 °C, 6 meses en el envase original cerrado.

CANTIDADES

DIMENSIONES

DIMENSIÓN
1,20 m
1,60 m
2,00 m
2,40 m

ADVERTENCIA

- **Pinturas** Prohibidas las pinturas de silicato y con disolventes; evitar colores con HBW inferior a 30.
- **Productos asociados** El uso de adhesivos, selladores o pinturas no adecuados puede provocar grietas, rayas o ampollas; seguir las fichas técnicas de los productos.

Documento no contractual. Los valores son orientativos; los documentos oficiales se facilitan bajo petición.