MODANATURE PER FINESTRA

Profilo facciata D8ML379

Profilo per facciate - Stampaggio in polistirene, pronto per l'installazione e la verniciatura.

POLISTIRENE EPS 100 RIVESTITO POLIMERO-QUARZO | POLYSTYRÈNE

COMPORTAMENTO AL FUOCO AUTOESTINGUENTE

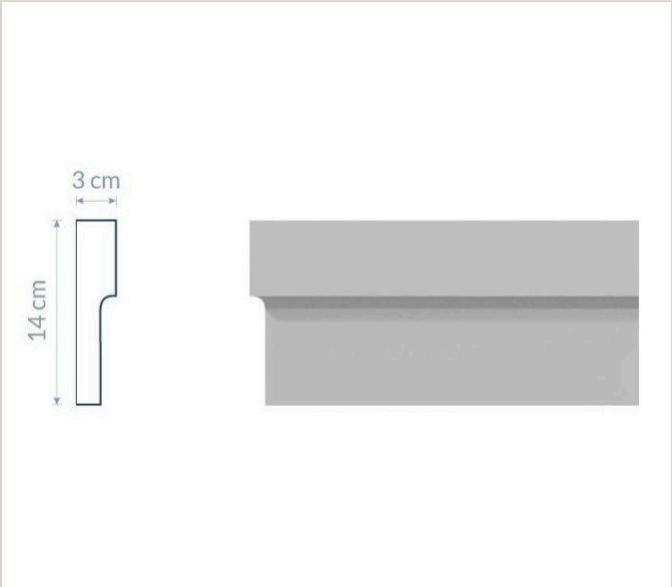

IDENTIFICAZIONE

Riferimento Dartank	**D8ML379**
EAN Dartank	**3701839306383**
Materiale	**Polistirene EPS 100 rivestito polimero-quarzo**
Unità di vendita	**Metro lineare**

PRESENTAZIONE

Presentazione

Questi elementi di facciata uniscono un'anima in polistirene espanso indurito, leggera e autoestinguente, a una massa protettiva polimero-acrilica caricata al quarzo applicata in fabbrica. Incollati su intonaco o cappotto e poi verniciati, ricreano cornici, fasce, contorni finestra, chiavi di volta, davanzali e ornamenti.

PUNTI DI FORZA

01
Leggero

Anima in polistirene espanso: movimentazione e incollaggio senza struttura portante.

02
Protetto

Massa polimero-acrilica al quarzo, elastica e dura, applicata in fabbrica.

03
Pronto da verniciare

Si vernicia con pittura per facciate elastica acrilica o silossanica, nella tinta desiderata.

04
Compatibile con cappotto

Si incolla su intonaco o su sistema a cappotto con rasatura sottile.

05
Modulabile

Si taglia e si assembla in cantiere per cornici, fasce, contorni e angoli.

06
Stile classico

Restituisce modanature classiche o contemporanee senza murature pesanti.

CARATTERISTICHE DEL PRODOTTO

Materiale	**Polystyrène**

IL MATERIALE

Polistirene EPS 100 rivestito polimero-quarzo

Modanature, cornici, contorni, chiavi di volta, davanzali, cantonali e ornamenti di facciata: anima EPS indurita protetta in fabbrica da una massa polimero-acrilica caricata al quarzo, pronti da incollare e verniciare.

Composizione	**Anima EPS indurita, rivestimento polimero-acrilico al quarzo**
Massa volumica	**≤ 18 kg/m³**
Lunghezze standard	**120 / 160 / 200 / 240 cm**

ANIMA

Polistirene espanso EPS 100 (anima)

Anima in polistirene espanso indurito, autoestinguente, con massa volumica fino a 18 kg/m³.

Massa volumica	**≤ 18 kg/m³**

RIVESTIMENTO

Rivestimento polimero-acrilico con carica di quarzo

Massa protettiva a base di resine polimero-acriliche con aggregato di quarzo, applicata in fabbrica sull'anima EPS; elastica e dura.

Composizione	**Resine polimero-acriliche e aggregato di quarzo**

PRESTAZIONI E RISULTATI DI PROVA

Caratteristica	Norma	Risultato
Classe di polistirene espanso	EN 13163	**EPS 100 / EPS 70**
Comportamento al fuoco		**Autoestinguente**
Resistenza agli agenti atmosferici		**Resistente agli agenti atmosferici**

Caratteristica	Norma	Risultato
Tolleranza sulla lunghezza		**± 1 cm**
Sostanze pericolose		**Atossico (dichiarazione del produttore)**
Classe di polistirene espanso	EN 13163	**EPS 100 / EPS 70**
Comportamento al fuoco		**Autoestinguente**

DOCUMENTI TECNICI

BIM
Fichiers BIM/CAO DWG · DXF · OBJ
Su richiesta

NOTICE
Notice de pose des éléments de façade
Su richiesta

POSA IN OPERA

Posa in opera

1. **Temperatura** Da +5 °C a +30 °C, con tempo asciutto.
2. **1. Supporto** Preparare il supporto secondo le indicazioni del produttore dell'adesivo.
3. **2. Tracciamento** Misurare, tagliare e posizionare i profili in facciata.
4. **3. Incollaggio** Incollare al supporto e tra loro con schiuma adesiva poliuretanica a bassa pressione per EPS o adesivo elastico da rasatura; sostenere provvisoriamente gli elementi pesanti fino alla presa.
5. **4. Giunti** Lasciare 0,5–0,8 cm tra i profili, incollati con adesivo-sigillante elastico; giunti di dilatazione ogni 10–15 m per cornici alte più di 20 cm.
6. **5. Tenuta** Dopo l'indurimento dell'adesivo, sigillare i bordi a contatto con il muro, soprattutto quelli orizzontali superiori, per evitare infiltrazioni e colature.
7. **6. Stuccatura** Spolverare i giunti, applicare il primer solo nei giunti, poi la massa di riparazione; carteggiare dopo 6–8 h e dare una seconda mano.
8. **7. Pittura** Su superficie pulita, asciutta e senza polvere; attendere almeno 12 h con tempo umido; solo pittura per facciate elastica; non verniciare elementi umidi.

Stoccaggio

- **Condizioni** In piano, su superficie livellata, al coperto e all'asciutto fino alla posa; lontano da radiatori e sole diretto.
- **Impilamento** Non caricare i profili impilati: rischio di deformazione o adesione reciproca.
- **Primer e massa di riparazione** Tra +5 °C e +30 °C, 6 mesi nella confezione originale chiusa.

QUANTITÀ

DIMENSIONI

DIMENSIONE
1,20 m
1,60 m
2,00 m
2,40 m

AVVERTENZA

- **Pitture** Vietate le pitture ai silicati e a solvente; evitare tinte con HBW inferiore a 30.
- **Prodotti associati** L'uso di adesivi, sigillanti o pitture non idonei può causare crepe, graffi o bolle; seguire le schede tecniche dei prodotti.

Documento non contrattuale. I valori sono indicativi; i documenti ufficiali sono forniti su richiesta.