RAAMLIJSTEN

D8ML379 gevelprofiel

Gevelprofiel — -polystyreen profiel, klaar om te installeren en te schilderen.

EPS 100 POLYSTYREEN MET POLYMEER-KWARTSCOATING | POLYSTYRÈNE

GEDRAG BIJ BRAND ZELFDOVEND

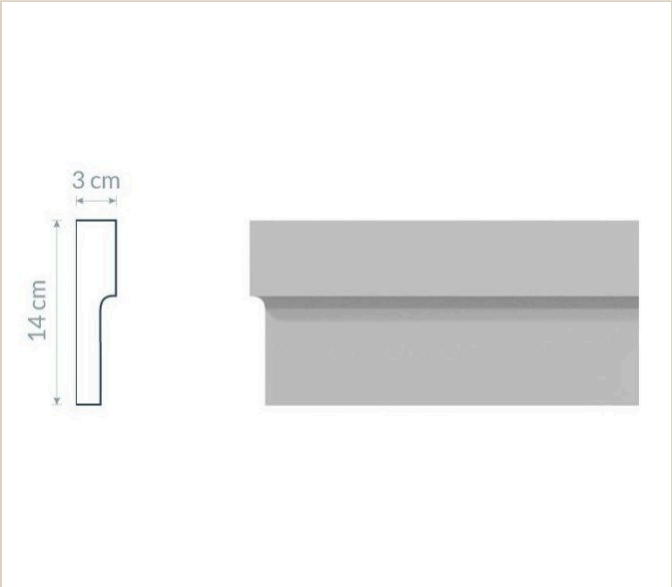

IDENTIFICATIE

Dartank-referentie	**D8ML379**
Dartank-EAN	**3701839306383**
Materiaal	**EPS 100 polystyreen met polymeer-kwartscoating**
Verkoopeenheid	**Strekkende meter**

PRESENTATIE

Presentatie

Deze gevelelementen combineren een lichte, zelfdovende kern van gehard geëxpandeerd polystyreen met een in de fabriek aangebrachte, kwartsgevulde polymeer-acryl beschermmassa. Gelijmd op pleisterwerk of buitengevelisolatie en daarna geschilderd, vormen ze kroonlijsten, banden, raamomlijstingen, sluitstenen, vensterbanken en ornamenten.

STERKE PUNTEN

01
Licht

Kern van geëxpandeerd polystyreen: eenvoudig hanteren en lijmen zonder draagconstructie.

02
Beschermd

Elastische, harde kwartsgevulde polymeer-acrylmassa, in de fabriek aangebracht.

03
Klaar om te schilderen

Te schilderen met een elastische acryl- of siliconengevelverf in de gewenste kleur.

04
Geschikt voor ETICS

Wordt gelijmd op pleisterwerk of op buitengevelisolatie met dunpleister.

05
Veelzijdig

Ter plaatse op maat te zagen en te combineren voor kroonlijsten, banden, omlijstingen en hoeken.

06
Klassieke uitstraling

Brengt klassieke of hedendaagse gevelversiering aan zonder zwaar metselwerk.

PRODUCTKENMERKEN

Materiaal	**Polystyrène**

HET MATERIAAL

EPS 100 polystyreen met polymeer-kwartscoating

Gevellijsten, kroonlijsten, omlijstingen, sluitstenen, vensterbanken, hoekblokken en ornamenten: geharde EPS-kern, in de fabriek beschermd met een kwartsgevulde polymeer-acrylmassa, klaar om te lijmen en te schilderen.

Samenstelling	**Geharde EPS-kern, polymeer-acrylcoating met kwarts**
Volumieke massa	**≤ 18 kg/m³**
Standaardlengtes	**120 / 160 / 200 / 240 cm**

KERN

Geëxpandeerd polystyreen EPS 100 (kern)

Geharde, zelfdovende kern van geëxpandeerd polystyreen met een dichtheid tot 18 kg/m³.

Volumieke massa	**≤ 18 kg/m³**

TOPLAAG

Polymeer-acrylcoating met kwartsvulstof

Beschermmassa op basis van polymeer-acrylharsen met kwartstoeslag, in de fabriek op de EPS-kern aangebracht; elastisch en hard.

Samenstelling	**Polymeer-acrylharsen en kwartstoeslag**

PRESTATIES EN TESTRESULTATEN

Eigenschap	Norm	Resultaat
EPS-klasse	EN 13163	**EPS 100 / EPS 70**
Gedrag bij brand		**Zelfdovend**
Weerbestendigheid		**Weerbestendig**

Eigenschap	Norm	Resultaat
Lengtetolerantie		**± 1 cm**
Gevaarlijke stoffen		**Niet giftig (verklaring fabrikant)**
EPS-klasse	EN 13163	**EPS 100 / EPS 70**
Gedrag bij brand		**Zelfdovend**

TECHNISCHE DOCUMENTEN

BIM
Fichiers BIM/CAO DWG · DXF · OBJ
Op aanvraag

NOTICE
Notice de pose des éléments de façade
Op aanvraag

VERWERKING

Plaatsing

1. **Temperatuur** Van +5 °C tot +30 °C, bij droog weer.
2. **1. Ondergrond** Ondergrond voorbereiden volgens de eisen van de lijmfabrikant.
3. **2. Indeling** Profielen opmeten, zagen en op de gevel uitzetten.
4. **3. Verlijming** Met PU-lagedruklijmschuim voor EPS of elastische wapeningslijm op de ondergrond en aan elkaar lijmen; zware elementen tijdelijk ondersteunen tot uitharding.
5. **4. Voegen** 0,5–0,8 cm tussen de profielen laten, verlijmd met elastische lijmkit; dilatatievoegen om de 10–15 m bij kroonlijsten hoger dan 20 cm.
6. **5. Afdichting** Na uitharding van de lijm de aansluitranden met de muur afkitten, vooral horizontaal bovenaan, tegen waterinsijpeling en strepen.
7. **6. Vullen** Voegen stofvrij maken, primer alleen in de voegen, daarna reparatiemassa; na 6–8 u schuren en een tweede laag aanbrengen.
8. **7. Schilderen** Op een schoon, droog en stofvrij oppervlak; bij vochtig weer minstens 12 u wachten; uitsluitend elastische gevelverf; geen vochtige elementen schilderen.

Opslag

- **Omstandigheden** Plat, op een vlakke ondergrond, binnen en droog tot de plaatsing; uit de buurt van radiatoren en direct zonlicht.
- **Stapelen** Gestapelde profielen niet belasten: kans op vervorming of aan elkaar plakken.
- **Primer en reparatiemassa** Tussen +5 °C en +30 °C, 6 maanden in de gesloten originele verpakking.

HOEVEELHEDEN

AFMETINGEN

AFMETING
1,20 m
1,60 m
2,00 m
2,40 m

WAARSCHUWING

- **Verven** Silicaat- en oplosmiddelhoudende verven verboden; vermijd kleuren met HBW onder 30.
- **Bijbehorende producten** Ongeschikte lijmen, kitten of verven kunnen scheuren, krassen of blazen veroorzaken; volg de technische fiches van de gebruikte producten.

Niet-contractueel document. De waarden zijn indicatief; officiële documenten zijn op aanvraag beschikbaar.