FÖNSTERLISTER

D8ML379 fasadprofil

Fasadprofil — polystyren gjutning, färdig att installera och måla.

EPS 100 POLYSTYREN MED POLYMER-KVARTSBELÄGGNING | POLYSTYRÈNE

BETEENDE VID BRAND SJÄLVSLOCKNANDE

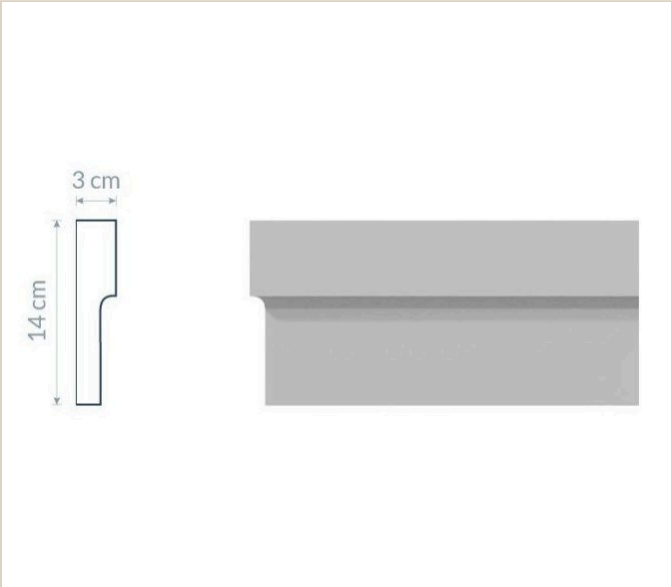

IDENTIFIERING

Dartank-referens	**D8ML379**
Dartank-EAN	**3701839306383**
Material	**EPS 100 polystyren med polymer-kvartsbeläggning**
Säljenhet	**Löpmeter**

ÖVERSIKT

Presentation

Dessa fasadelement kombinerar en lätt, självslocknande kärna av härdad expanderad polystyren med en fabriksapplicerad, kvartsfylld polymer-akrylmassa. Limmade på puts eller tilläggsisolering och sedan målade återskapar de taklister, band, fönsteromfattningar, slutstenar, fönsterbänkar och ornament.

FÖRDELAR

01
Lätt

Kärna av expanderad polystyren: enkel hantering och limning utan bärande stomme.

02
Skyddad

Elastisk, hård kvartsfylld polymer-akrylmassa, applicerad i fabrik.

03
Färdig att måla

Målas med elastisk akryl- eller silikonfasadfärg i valfri kulör.

04
Kompatibel med tilläggsisolering

Limmas på puts eller på tilläggsisolering med tunnputs.

05
Flexibel

Kapas och sätts ihop på plats till taklister, band, omfattningar och hörn.

06
Klassisk stil

Återskapar klassiska eller moderna fasaddetaljer utan tungt murverk.

PRODUKTEGENSKAPER

Material	**Polystyrène**

MATERIALET

EPS 100 polystyren med polymer-kvartsbeläggning

Fasadlister, taklister, omfattningar, slutstenar, fönsterbänkar, hörnkedjor och ornament: härdad EPS-kärna, fabriksskyddad med kvartsfylld polymer-akrylmassa, klar att limma och måla.

Sammansättning	**Härdad EPS-kärna, polymer-akrylbeläggning med kvarts**
Densitet	**≤ 18 kg/m³**
Standardlängder	**120 / 160 / 200 / 240 cm**

KÄRNA

Expanderad polystyren EPS 100 (kärna)

Härdad, självslocknande kärna av expanderad polystyren med densitet upp till 18 kg/m³.

Densitet	**≤ 18 kg/m³**

YTSKIKT

Polymer-akrylbeläggning med kvartsfyllmedel

Skyddsmassa av polymer-akrylhartser med kvartsballast, fabriksapplicerad på EPS-kärnan; elastisk och hård.

Sammansättning	**Polymer-akrylhartser och kvartsballast**

PRESTANDA OCH PROVRESULTAT

Egenskap	Standard	Resultat
EPS-klass	EN 13163	**EPS 100 / EPS 70**
Beteende vid brand		**Självslocknande**
Väderbeständighet		**Väderbeständig**
Längdtolerans		**± 1 cm**

Egenskap	Standard	Resultat
Farliga ämnen		**Giftfri (tillverkarens uppgift)**
EPS-klass	EN 13163	**EPS 100 / EPS 70**
Beteende vid brand		**Självslocknande**

TEKNISKA DOKUMENT

BIM
Fichiers BIM/CAO DWG · DXF · OBJ
På begäran

NOTICE
Notice de pose des éléments de façade
På begäran

MONTERING

Montering

1. **Temperatur** Från +5 °C till +30 °C, i torrt väder.
2. **1. Underlag** Förbered underlaget enligt limtillverkarens krav.
3. **2. Indelning** Mät, kapa och placera profilerna på fasaden.
4. **3. Limning** Limma mot underlaget och mot varandra med lågexpanderande PU-limskum för EPS eller elastiskt armeringslim; stötta tunga element tillfälligt tills limmet härdat.
5. **4. Fogar** Lämna 0,5–0,8 cm mellan profilerna, limmade med elastisk limfog; rörelsefogar var 10–15 m för taklister högre än 20 cm.
6. **5. Tätning** När limmet härdat, täta kanterna mot väggen, särskilt övre horisontella kanter, mot vatteninträngning och rinnmärken.
7. **6. Spackling** Damma av fogarna, prima endast fogarna och fyll sedan med reparationsmassa; slipa efter 6–8 h och lägg ett andra skikt.
8. **7. Målning** På ren, torr och dammfri yta; vänta minst 12 h vid fuktigt väder; endast elastisk fasadfärg; måla aldrig ett fuktigt element.

Förvaring

- **Förhållanden** Plant, på jämnt underlag, inomhus och torrt fram till montering; borta från element och direkt sol.
- **Stapling** Belasta inte staplade profiler: risk för deformation eller att de klistras ihop.
- **Primer och reparationsmassa** Mellan +5 °C och +30 °C, 6 månader i oöppnad originalförpackning.

MÄNGDER

MÅTT

DIMENSION
1,20 m
1,60 m
2,00 m
2,40 m

VARNING

- **Färger** Silikat- och lösningsmedelsburna färger förbjudna; undvik kulörer med HBW under 30.
- **Tillhörande produkter** Olämpliga lim, fogmassor eller färger kan ge sprickor, repor eller blåsor; följ produkternas tekniska datablad.

Ej bindande dokument. Värdena är vägledande; officiella dokument lämnas på begäran.